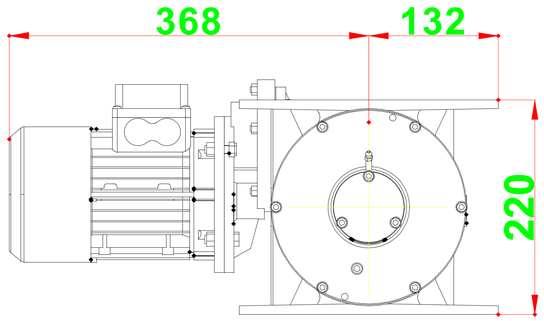

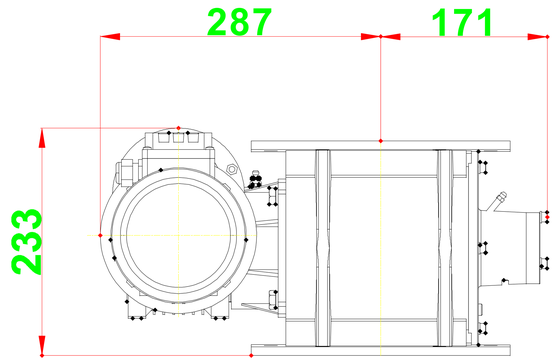

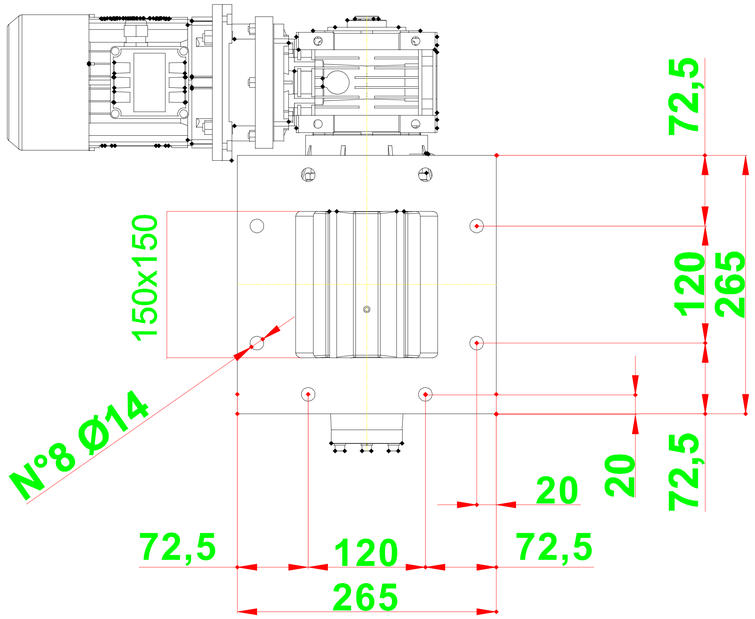

TECNICAL DATA			
10 RPM			
SIZE	71		
N° POLES	4		
POWER (KW)	0.37		
FLANGE	B5		
GEARBOX RATIO		i=135	
WEIGHT (Kg)		73	
CAPACITY (litre/revolution)		2.2	

	Scala/ Scale: 1:5	Formato/ Format: A3	Codice/Code:
Disegnato da/ Designed by: TOREX	Data/ Date: 06.10.08		DESCRIZIONE/DESCRIPTION: Rotary valve RV02 10 rpm
TOREX			

Questo disegno e' proprieta' TOREX e non puo'essere trasmesso a terzi senza autorizzazione - Ce document est la propriete'de TOREX et ne peut etre communique'sans une authorisation - This document belongs to TOREX : It must not be comunicated to other people without authorization.