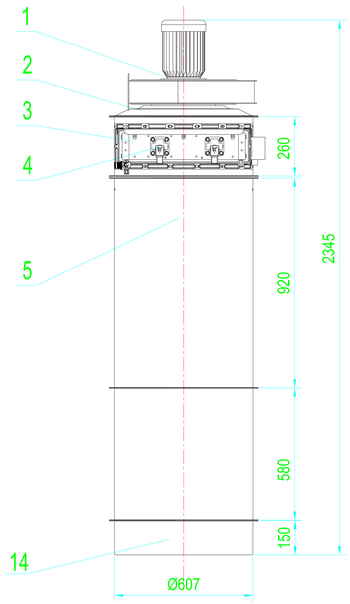

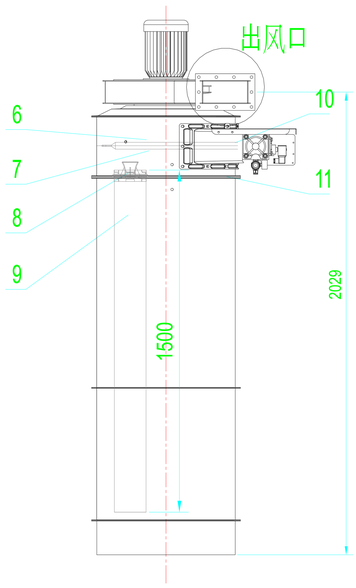

出风口
比例 2:1

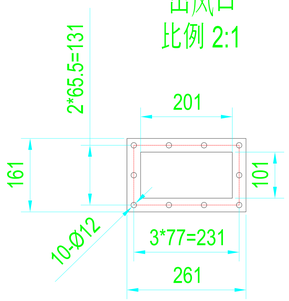

1.1Kw

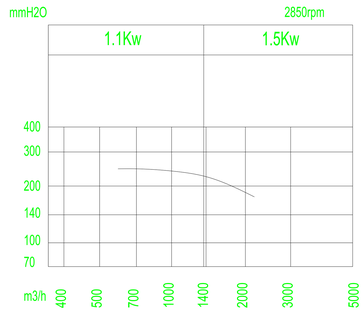

风机风量风压曲线图

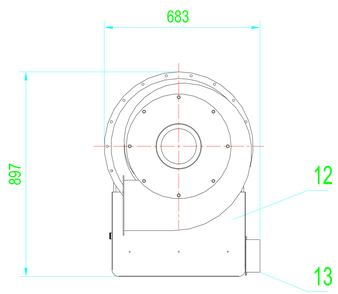

设计参数 DESIGN DATA	
工作压力 OPERATING PRESSURE kPa(G)	--
设计压力 DESIGN PRESSURE kPa(G)	5
工作温度 OPERATING TEMPERATURE °C	常温
设计温度 DESIGN TEMPERATURE °C	-20 ~ 80
介质 MEDIUM	--
介质比重 S.G	--
介质特性 MEDIUM CHARACTER	--
主要材料 MAIN MATERIAL	430
腐蚀裕量 CORROSION ALLOWANCE mm	--
焊接接头系数(筒体/封头) JOINT EFFICENCY(SHELL/HEAD)	0.7
风量 AIR FLOW m^3/h	详见风量曲线图
过滤面积 FILTER AREA VOLUME m^2	05
风速 WIND SPEED m/min	--
脉冲气源 PLUSE AIR SOURCE MPa	0.4-0.6
滤袋和滤筒规格 SIZE OF FILTER BAG	φ135×1500mm
滤袋或滤筒数量 QTY OF FILTER BAG	8
过滤效率 FILTER EFFICIENCY	99.9%
滤布材质处理 FILTER BAG	FT
防爆等级 Ex classification	--

技术要求 TECHNIQUE REQUIRED

1、未注焊角的高度,取连接件中较薄件的厚度。
The fillet weldment height shall be the same as the thickness of thinner plate.
2、所有接管法兰的螺栓孔均按设备自然中心线跨中布置。
The bolt holes of nozzle flanges and anchor bolt shall straddle on the vessel natural centerline.
3、管口方位按本图。
Orientation of nozzles should be as per this drawing.
4、所有的焊接要求TIG氩弧焊焊接（GTAW）。
All welding to be applied TIG welding (GTAW)。

件号 P.N	图号或标准号 DRAWING NO. OR STANDARD	名称 NAME	数量 QUANT.	材料 MATERIAL	单件重量 UNIT WEIGHT (Kg)	总计 TOTAL	备注 REMARK
REQ.NO.							
ITEM NO.							

标记 SIGN	处数 QTY	更改文件号 DOCUMENT NO	签字 NAME	日期 DATE
绘图 DRAW				
设计 DESN				
校核 CHKD				
审核 APPD				
标准化 STD.				
审定 AUTHD				
工作令号 ORDER.No.				
图号 DWG.No.				

产品型号 RF2J05

版次 REV.
位号 ITEM.NO.

圆筒形脉冲反吹除尘器
Round Filter

装配图 ASSEMBLY DRAWING

比例 SCALE 1:1 重量 WEIGHT 画法 DRAW