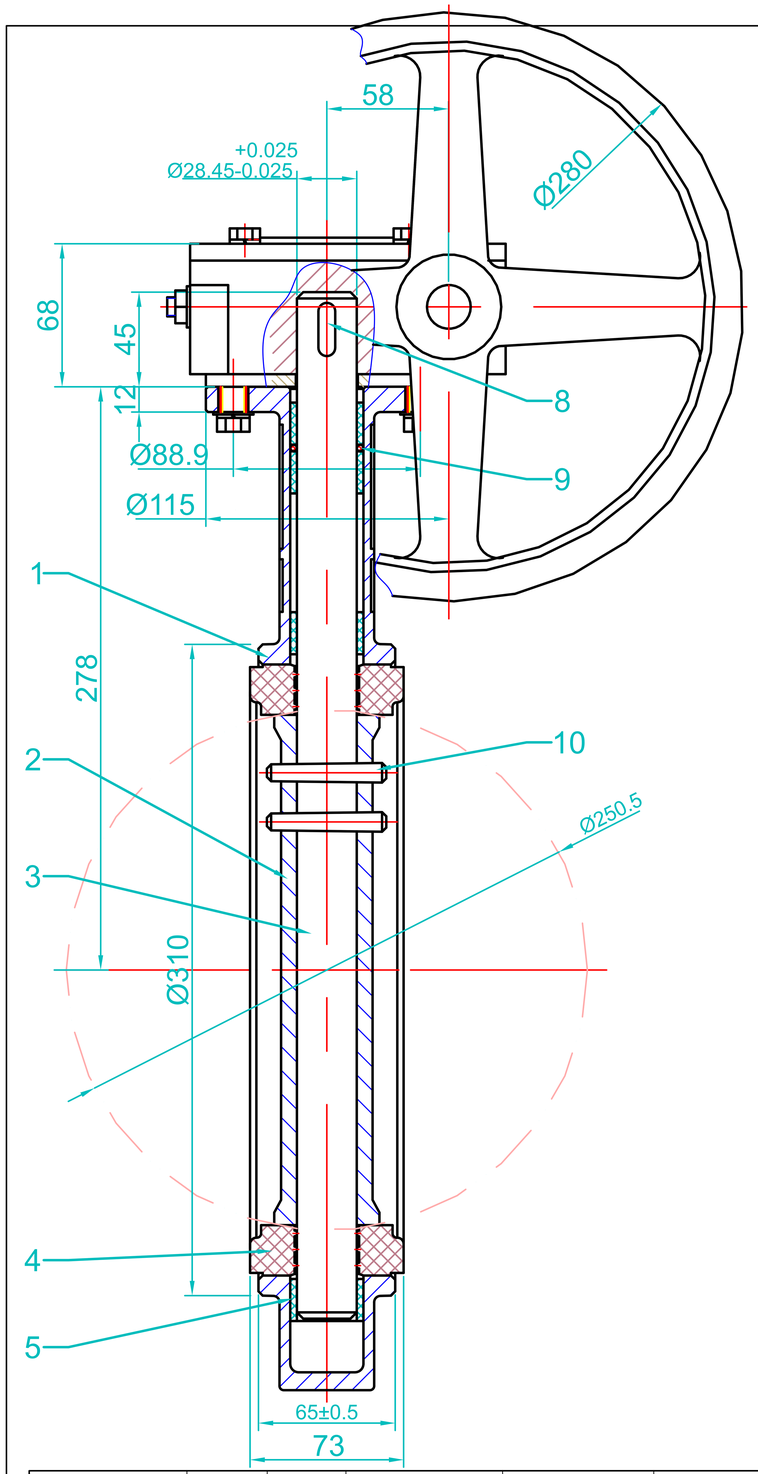

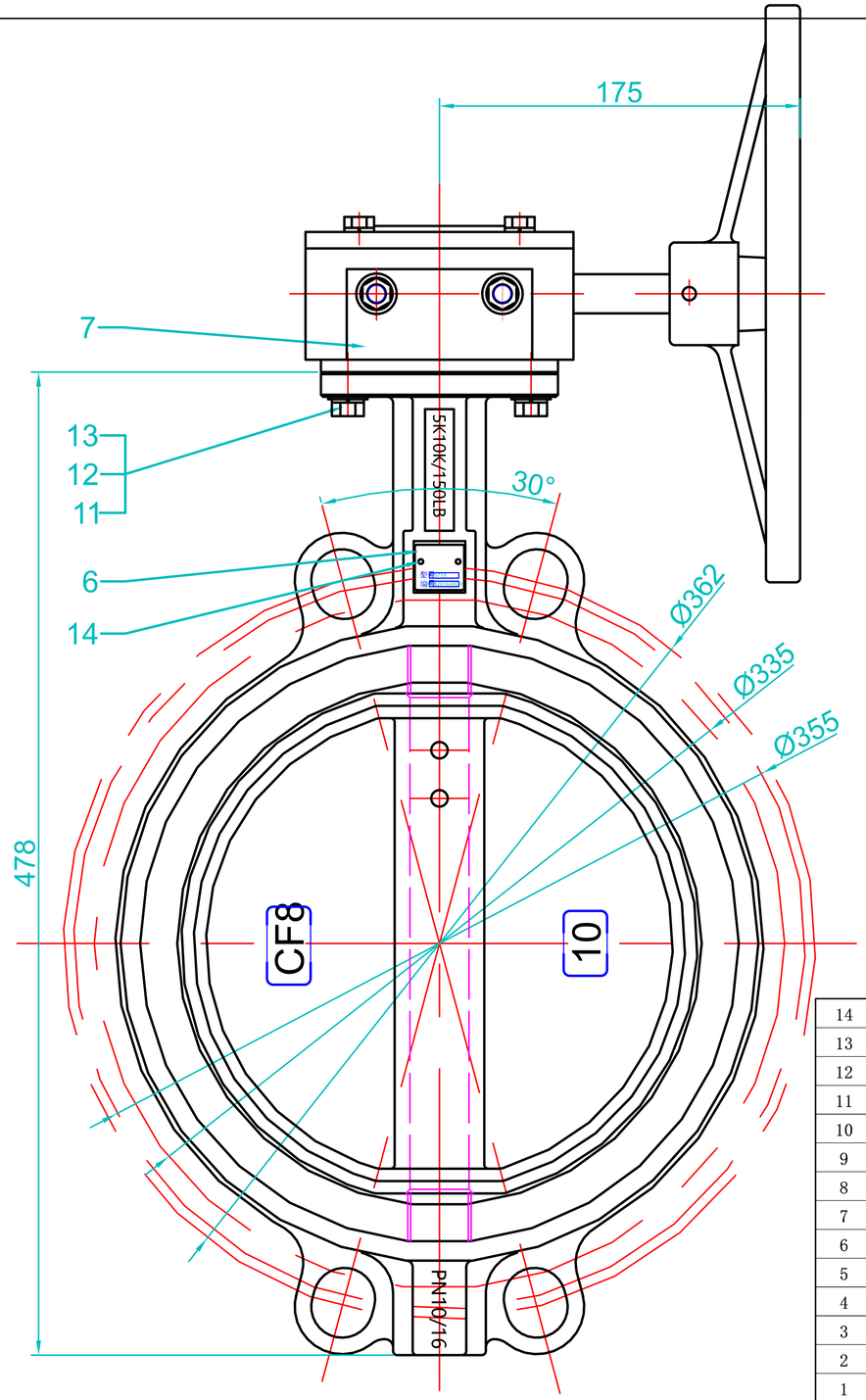

性能规范表			
公称压力		1.6	M pa
试验压力	强度试验	2.4	
	上密封试验		
	密封试验	1.76	
	气密封试验	0.6	
最高工作温度		80	℃
适用介质：水			

技术要求

1.设计制造按JB/T8527-2015的规定。

2.阀门检查和试验按GB/T13927-2008的规定。

3.阀门结构长度按GB/12221-2005的规定。

4.试验结束后清除积水，擦净内腔，并在通经两端

序号	代号	名称及规格	数量	材料	净重	备注
14		铆钉Φ2×3	2	铝材		
13	GB/T848-1985	垫圈12	4	A3		
12	GB/T93-1987	弹性垫圈12	4	65Mn		
11	GB/T5782-2000	六角头螺栓M 12×30	4	35		
10	GB/T117.1-2000	圆锥销Φ8×50	2	不锈钢		
9	GB3452.1-92	O形圈Φ28×3.55	1	丁腈橡胶		
8	GB/T1099.1-2003	半圆键8×28	1	35		
7	D371X DN250-07	中线A型蜗轮头	1	钢制件		i=30:1
6	D371X DN250-06	产品铭牌	1	不锈钢		
5	D371X DN250-05	高分子套	4	高分子材料		
4	D371X DN250-04	胶套	1	EPDM		
3	D371X DN250-03	阀杆	1	416		
2	D371X DN250-02	阀板	1	CF8		
1	D371X DN250-01	阀体	1	CF8		

压力等级		中心距	n-d	双头螺栓 GB/T901-1988	弹簧垫圈 GB/T859-1987	平垫 GB/T95-1985	螺母 GB/T6170-2000
国标	0,6M Pa	335	12×18	M 16×165	16	16	16
	1.0M Pa	350	12×23	M 20×170	20	20	20
	1.6M Pa	355	12×25	M 22×185	22	22	22
日标	5K	345	12×23	M 20×170	20	20	20
	10K	355	12×25	M 22×175	22	22	22
英标	150LB	362	12×25	M 22×180	22	22	22

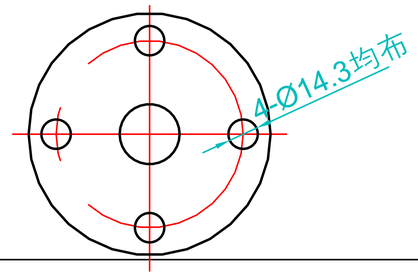

注意事项：蝶阀为带蜗轮头通轴软密封结构形式，配套法兰为蝶阀专用法兰，中线对夹蝶阀（有销、硬靠背）

编号：DWS2019-D030

浙江柯镁克自动化有限公

21.02Kg

1

D371X DN250

图样标记 重量 比例

标处 数 文件号 签名 日期