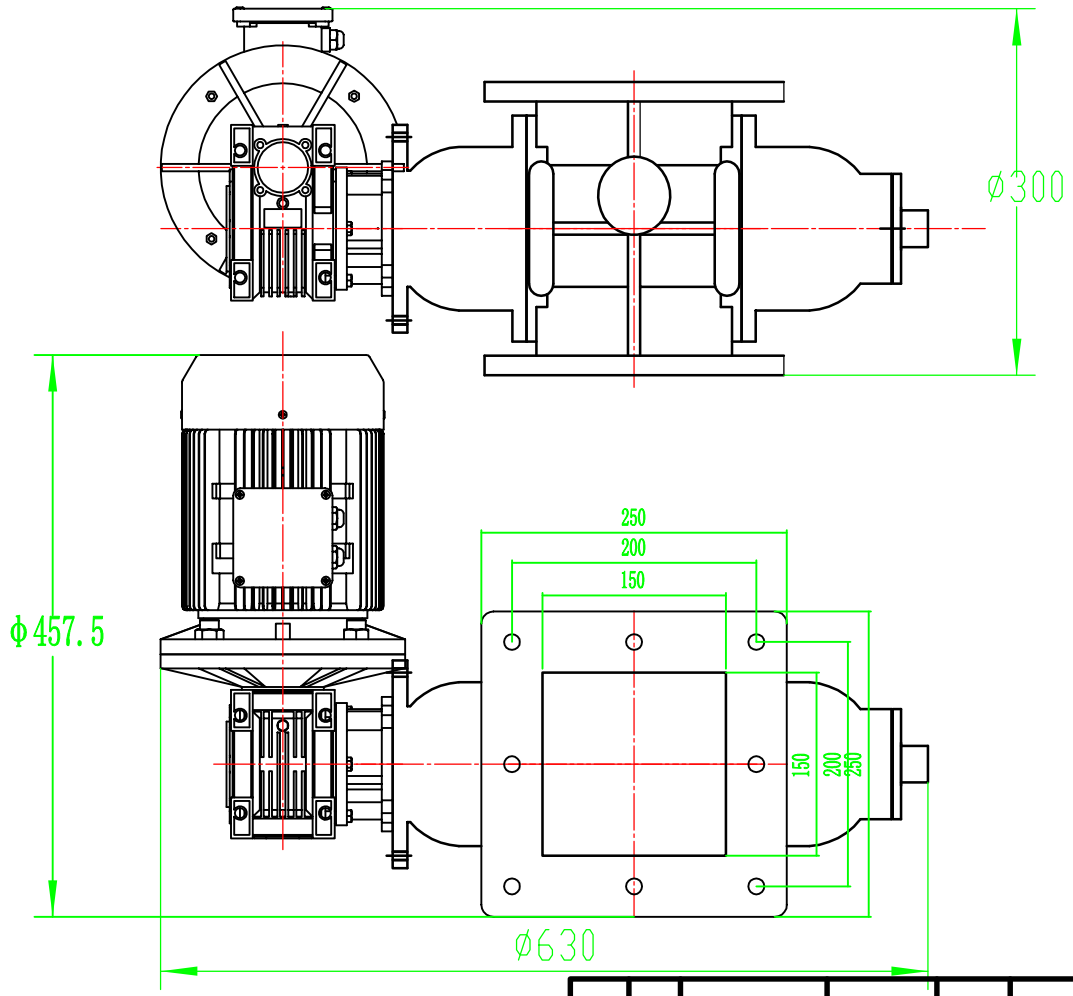

减速机型号:NMRV050-40-80B5

电机型号:80M1-0.55KW-6(B5)

标记	处数	更改文件名	签字	日期

设计			
		日期	

图样标记				重量	比例
					1:6
共 张				第 张	

YJD-02A