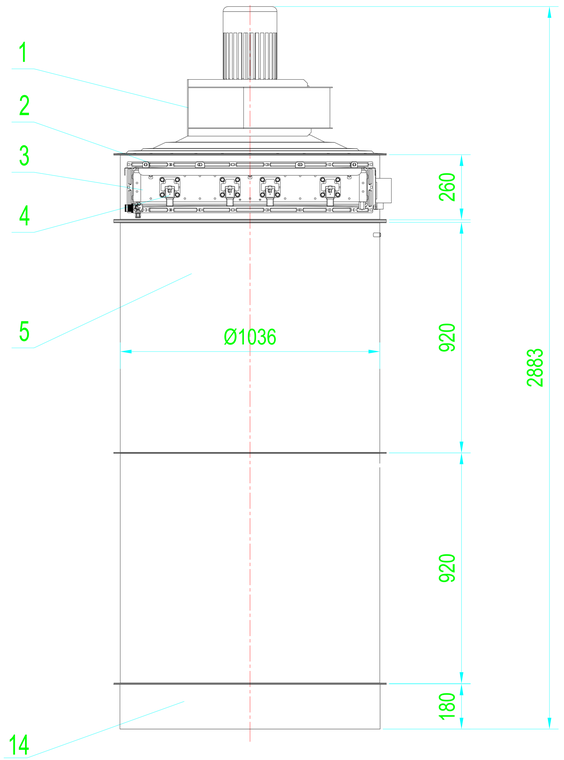

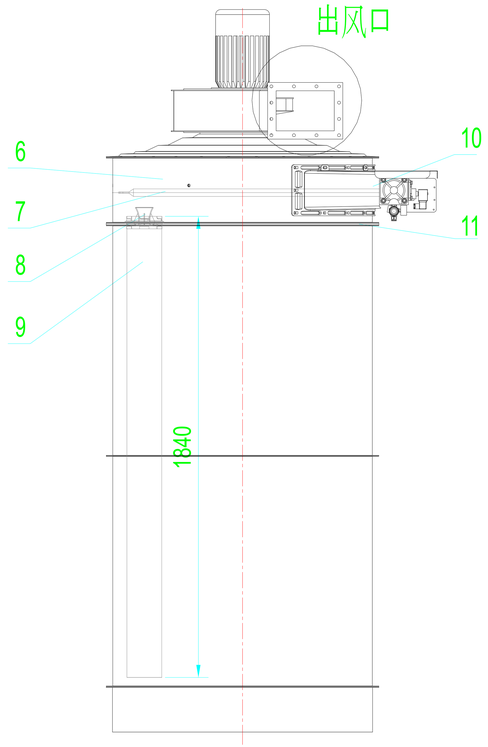

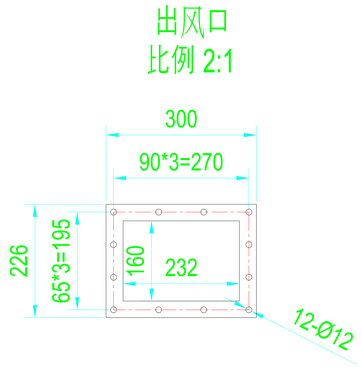

2.2Kw

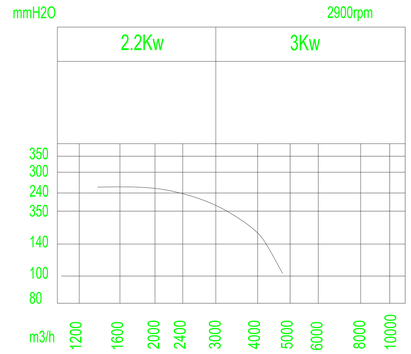

风机风量风压曲线图

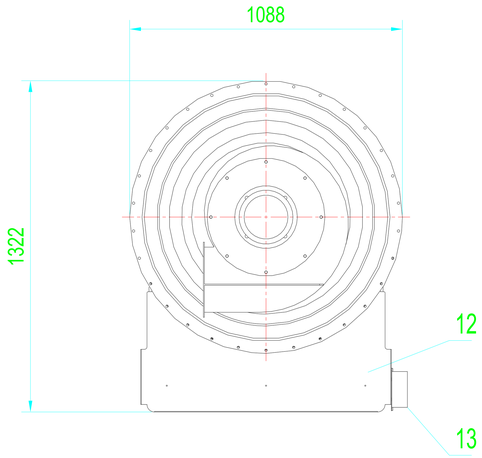

设计参数 DESIGN DATA	
工作压力 kPa(G) OPERATING PRESSURE	--
设计压力 kPa(G) DESIGN PRESSURE	5
工作温度 °C OPERATING TEMPERATURE	常温
设计温度 °C DESIGN TEMPERATURE	-20 ~ 80
介质 MEDIUM	--
介质比重 S.G	--
介质特性 MEDIUM CHARACTER	--
主要材料 MAIN MATERIAL	430
腐蚀裕量 mm CORROSION ALLOWANCE	--
焊接接头系数(筒体/封头) JOINT EFFICENCY(SHELL/HEAD)	0.7
风量 m³/h AIR FLOW	--
过滤面积 m² FILTER AREA VOLUME	21
风速 m/min WIND SPEED	--
脉冲气源 MPa PLUSE AIR SOURCE	0.4-0.6
滤袋或滤筒规格 SIZE OF FILTER BAG	φ135×1840mm
滤袋或滤筒数量 QTY OF FILTER BAG	28
过滤效率 FILTER EFFICIENCY	99.9%
滤布材质处理 FILTER BAG	FT
防爆等级 Ex classification	--

技术要求 TECHNIQUE REQUIRED

1、未注焊角的高度,取连接件中较薄件的厚度。
The fillet weldment height shall be the same as the thickness of thinner plate.
2、所有接管法兰的螺栓孔均按设备自然中心线跨中布置。
The bolt holes of nozzle flanges and anchor bolt shall straddle on the vessel natural centerline.
3、管口方位按本图。
Orientation of nozzles should be as per this drawing.
4、所有的焊接要求TIG氩弧焊焊接（GTAW）。
All welding to be applied TIG welding (GTAW)。

件号 P.N	图号或标准号 DRAWING NO. OR STANDARD	名称 NAME	数量 QUANT.	材料 MATERIAL	单件重量 UNIT WEIGHT	总计 TOTAL (Kg)	备注 REMARK
REQ.NO.							
ITEM NO.							

标记SIGN	处数QTY	更改文件号DOCUMENT NO	签字 NAME	日期 DATE
绘图 DRAW				
设计 DESN				
校核 CHKD				
审核 APPD				
标准化 STD.				
审定 AUTHD				
工作令号 ER.No.				
图号 DWG.No.				

产品型号 RF4J21

版次 REV.

位号 ITEM.NO.

圆筒形脉冲反吹除尘器
Round Filter

装配图 ASSEMBLY DRAWING

比例 SCALE 1:1

重量 WEIGHT

画法 DRAW