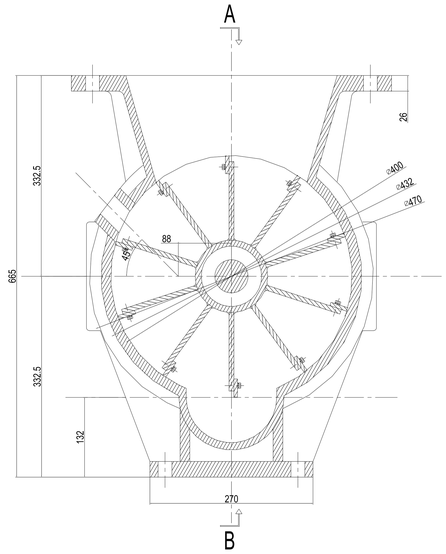

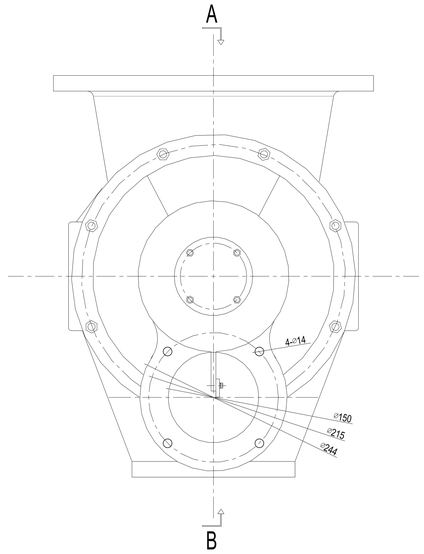

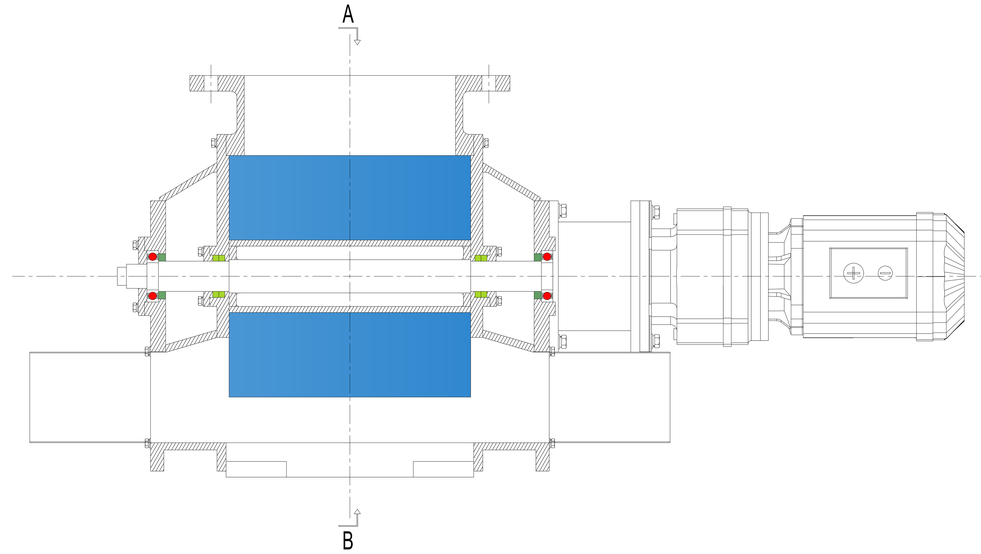

设备参数	
型号	ZXQ
规格	DN350
物料	——
转子排量	~40L/Rev
转速	14R.P.M
假比重	——
排量	——
转子形式	10叶片
使用温度	常温
材质	铸铁

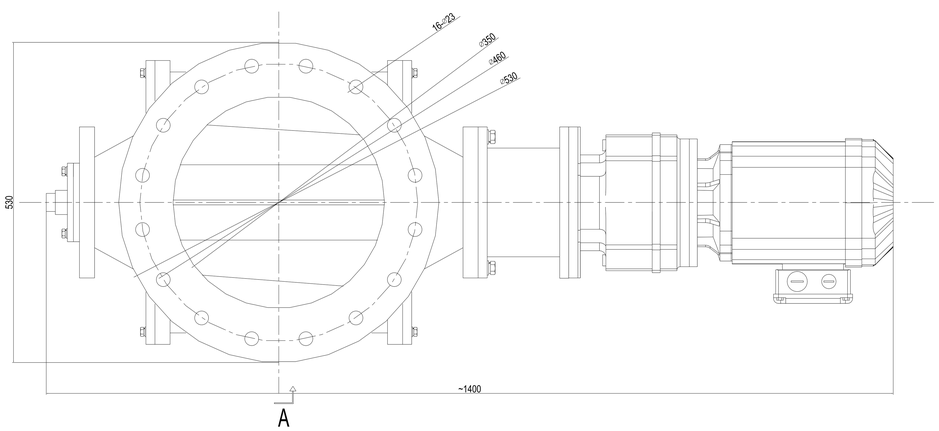

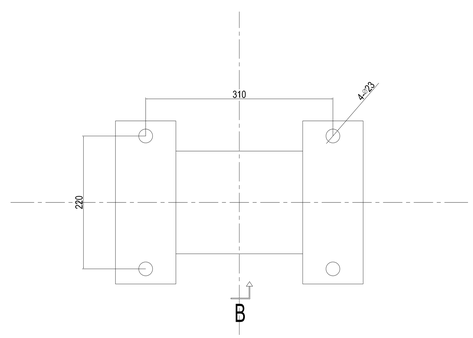

技术要求

1.本产品用于物料输送；

2.进出料法兰制定法兰;

3.转阀间隙0.20±0.02，旋转无卡顿；

4.减速电机密封良好，不漏油；

5.整体运转无卡顿、噪音，轴承位、油封位温升正常；

6.设备内壁接触物料部位抛光，外壁整体喷漆处理；

7.叶片顶部镶嵌不锈钢可调节叶片。

序号	代号	名称	数量	材料	备注

版次 REV.	出版状态 DESCRIPTION	专业负责人 CHIEF DESIGNER	设计 DESIGNED	校核 CHECKED	审核 REVIEWED	审定 APPROVED	项目经理 PROGRAM	日期 DATE

本图纸归常州锦葵所有，未经允许不得提供给第三方。
The drawing belongs to ChangzhouJinKui Province and cannot be provided to a third party without permission

锦JK葵

常州锦葵机械制造有限公司
ChangzhouJinKui Machinery Manufacturing Co., Ltd

项目名称 PROJ.		图号 DWG.NO	2023032301
主项 UNIT		用户图号 CLIENT NO.	
阶段 STAGE	版次 REV.	1:1	江苏常州

修(改)用
作 废 记
旧底图总号
底图总号
签 字
日 期
档案员 日 期