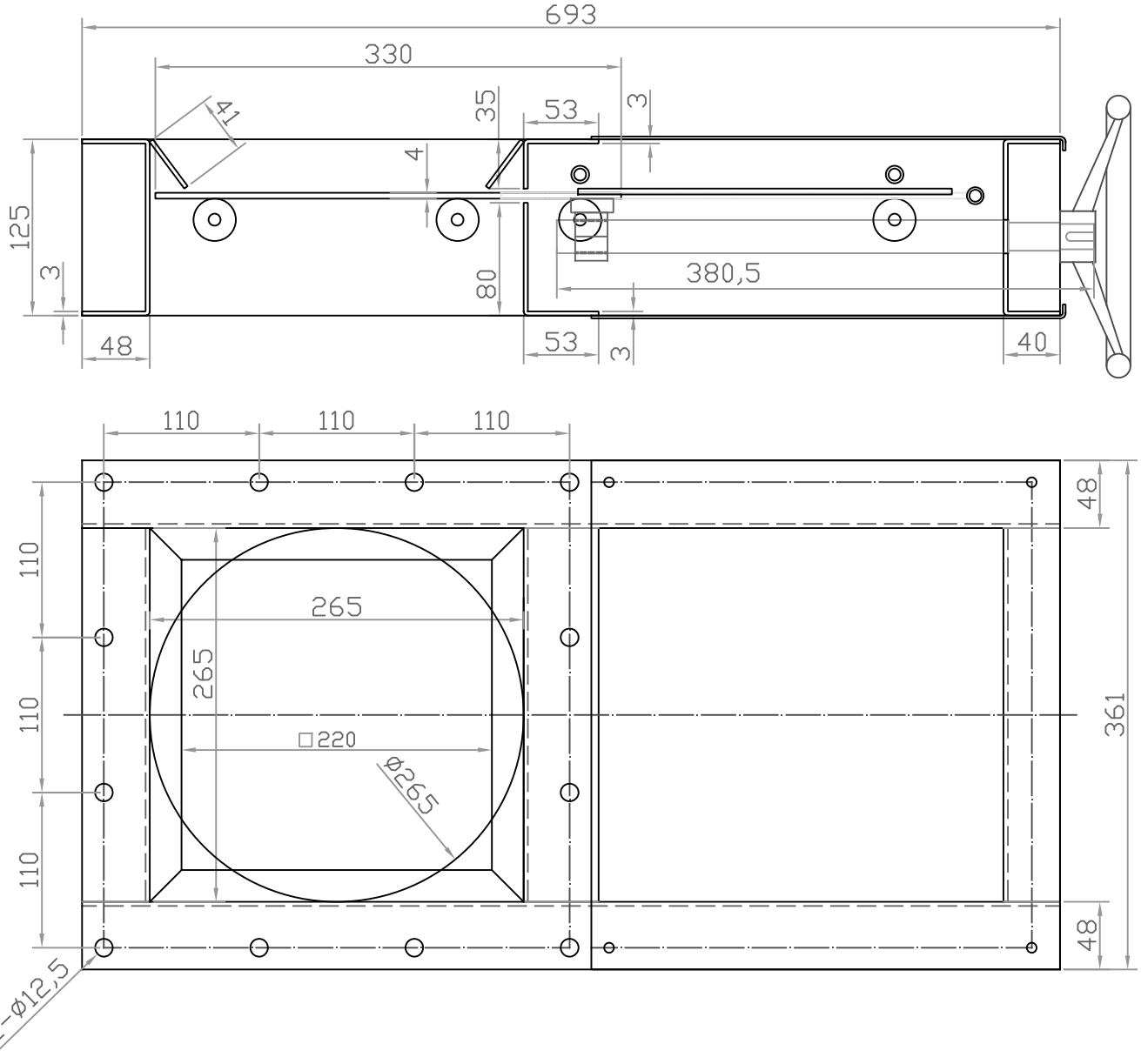

手动闸门 TZMS Ø250		制图	刘树锋
		审核	
		郑州金诚信筛网设备有限公司	
日期	2025/2/16		