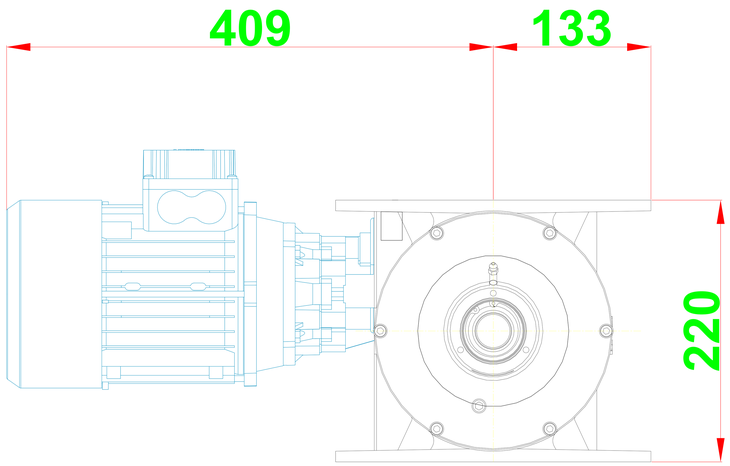

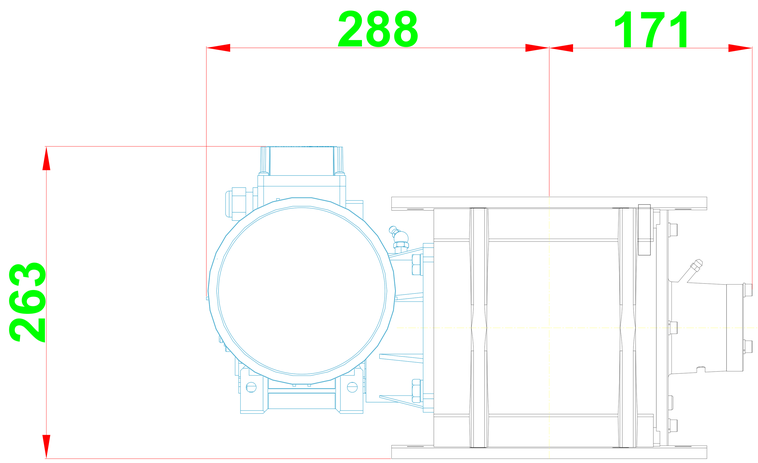

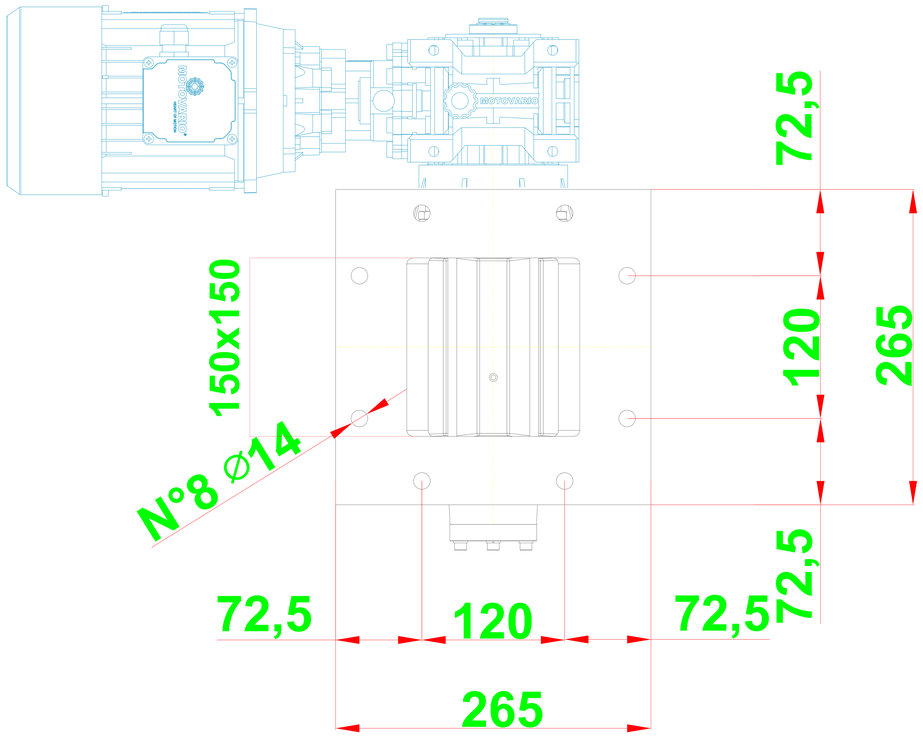

TECNICAL DATA			
20 RPM		30 RPM	
SIZE	80	SIZE	80
N° POLES	6	N° POLES	4
POWER (KW)	0.55	POWER (KW)	0.55
FLANGE	B14	FLANGE	B14
GEARBOX RATIO		i=50	
WEIGHT (Kg)		58	
CAPACITY (litre/revolution)		2.2	

	Scala/ Scale:	Formato/ Format:	Codice/Code:
Disegnato da/ Designed by:	Data/ Date:		DESCRIZIONE/DESCRIPTION:
TOREX			

Questo disegno e' proprieta' TOREX e non puo'essere trasmesso a terzi senza autorizzazione - Ce document est la propriete'de TOREX et ne peut etre communique'sans une authorisation - This document belongs to TOREX : it must not be comunicated to other people without authorization.